DATAsheet

å¯†å°•å¡ž

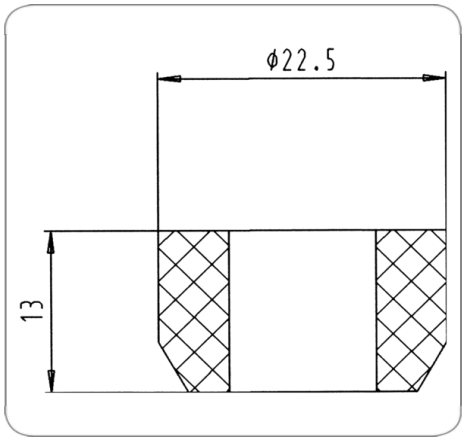

Art.Nr. Part. No.	036488

äºšå“•ç¾¤	é…•ä»¶, æ•'å¤´, è€¦å•ˆå™¨, å¯†å°•
å·¥ä¸š	ä¹˜ç"¨è½¦, å•†ç"¨è½¦
èŠ¯æ•°	13, 07
ç"µåž‹	12, 24
æ ‡å‡†	ISO 11446, ISO 1185 - Nåž‹, ISO 3731 - Såž‹, ISO 11446 24Våž‹
å¯†å°•ç±»åž‹	å¯†å°•å¡ž
å¯†å°•å‡ºå•£æ•°é‡•	å••
é€‚ç"¨äºŽç"µç¼†ç°¿ç›´å¾„	7,60mm - 9,80mm
ç®€çŸ-æ••è¿°	n.a.
Berechnete_Produktbezeichnung	å¯†å°•å¡ž
ORDER_ID_KD	50281030
KEYWORDS	å¯†å°•å¡ž