DATAsheet

çº¿æ‰£

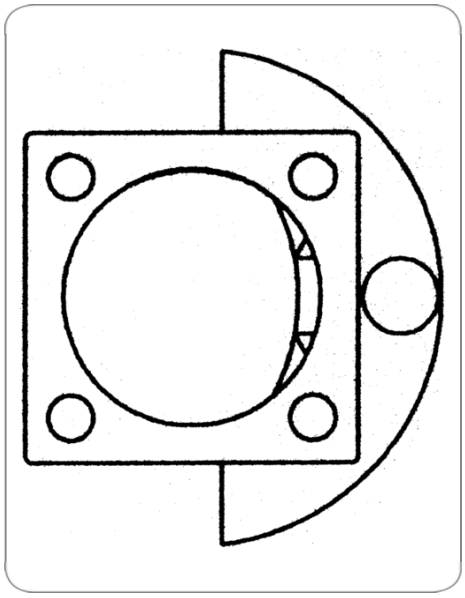

Art.Nr. Part. No.	025140

äº§å“•ç¾¤	é…•ä»¶, æ•'å¤´
å·¥ä¸š	å•†ç"¨è½¦
èŠ¯æ•°	13, 15
ç"µåž‹	24
æ ‡å‡†	ISO 12098, ISO 12098 - 13Påž‹
KEYWORDS	çº¿æ‰£