DATAsheet

15P/24V «JAEGER Basic» æ•'åº§ (ISO 12098 ADR)

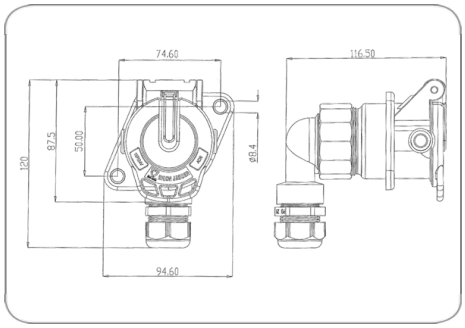

Art.Nr. Part. No.	141155

äº§å"•ç¾¤	æ•'åº§
å·¥ä¸š	å•†ç"¨è½¦
åº"ç"¨é¢†åŸŸ	ç‰µå¼•è½¦
èŠ¯æ•°	15
ç"µåŽ‹	24
æ ‡å‡†	ISO 12098
æ ‡å‡†è¡¥å……	ADR
å"•ç‰Œ	ERICH JAEGER
åŒ…è£…	PEè¢‹
åŒ…è£…å†…å®¹	æŒ¤åŽ‹è¿žæŽ¥æ–¹å¼•æŽ¥è§¦é'^(3x 2.5mm² +
åº§èº«æ••æ–™	å¢žå¼ºåž‹å¤•å•^æ••æ–™
åº§èº«é¢œè‰²	é»'è‰²
ç«¯ç›–æ••æ–™	å¢žå¼ºåž‹å¤•å•^æ••æ–™
ç«¯ç›–é¢œè‰²	é»'è‰²
ç"µç¼†ç°¿å‡ºå•£	èžºæ¯•, 90°ç"µç¼†ç°¿å‡ºå•£
æŽ¥è§¦ç‰^æœ¬	å¸¦å¯†å°•æŽ¥è§¦é'^
æŽ¥è§¦è¡¨é•¢	é••ï¼^Nïï¼‰
æŽ¥è§¦ç«¯å-•	åŽ‹æŽ¥æŽ¥è§¦
å¯†å°•ç±»åž‹	èžºå¸½
é€‚ç"¨äºŽç"µç¼†ç°¿ç›´å¾„	7,00mm - 12,00mm
ä¿•æŠ¤ç-‰ç°§	IP X7, IP 54
ç®€çŸ-æ••è¿°	n.a.
Berechnete_Produktbezeichnung	15P/24V «JAEGER Basic» æ•'åº§ (ISO 12098 ADR)
Highlight	Yes
å"•ç‰Œ	JAEGER Basic
KEYWORDS	15P,24V,Steckdose,ISO 12098 ADR,JAEGER Basic, 141155