DATAsheet

7P/24V å¯†å°• (ISO 25981)

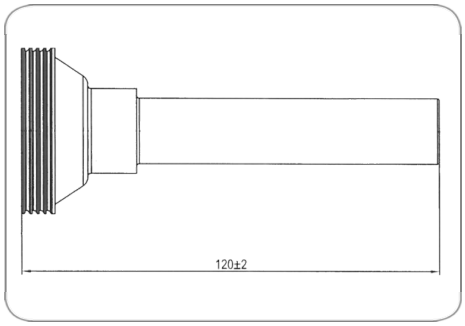

Art.Nr. Part. No.	383405

äºšå“•ç¾¤	é…•ä»¶, æ•'å¤´
å·¥ä¸š	å•†ç"¨è½¦
èŠ¯æ•°	7
ç"µåŽ‹	24
æ ‡å‡†	ISO 25981
å¯†å°•ç±»åž‹	æŠ˜å¼¯ä¿•æŠ¤å¥—
å‡ºå•£å¼€/å…³	n.a.
é€‚ç"¨äºŽç"µç¼†ç°¿ç›´å¾„	10,70mm - 12,00mm
ç®€çŸ-æ••è¿°	n.a.
Berechnete_Produktbezeichnung	7P/24V å¯†å°• (ISO 25981)
KEYWORDS	7P,24V,Dichtung,ISO 25981,383405