DATAsheet

2P å¯†å°• (ISO 4165)

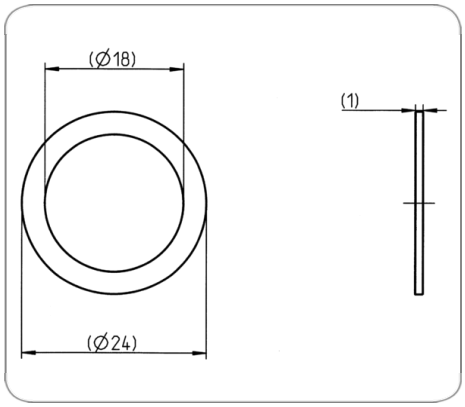

Art.Nr. Part. No.	037168

äº§å“•ç¾¤		å¯†å°•, é…•ä»¶, æ•'åº§
å·¥ä¸š		å†œä¸š
èŠ¯æ•°		2
æ ‡å‡†		ISO 4165
å¯†å°•ç±»åž‹		å¹³å°•
ç®€çŸ-æ••è¿°	n.a.	
Berechnete_Produktbezeichnung		2P å¯†å°• (ISO 4165)
KEYWORDS		2P,Dichtung,ISO 4165,037168