DATAsheet

7P «JAEGER Basic Blue» æ•'åº§ (æ— æ ‡å‡†)

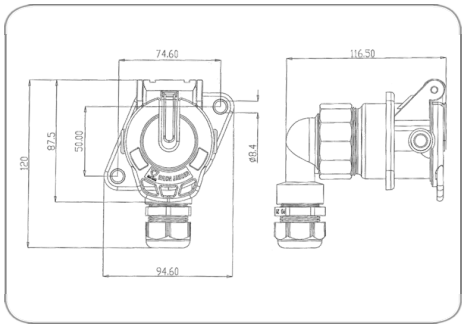

Art.Nr. Part. No.	141281

äº§å"•ç¾¤	æ•'åº§
å·¥ä¸š	å•†ç"¨è½¦, å†œä¸š
åº"ç"¨é¢†åŸŸ	ç‰µå¼•è½¦
èŠ¯æ•°	7
æ ‡å‡†	æ— æ ‡å‡†
å"•ç‰Œ	ERICH JAEGER
åŒ…è£…	PEè¢‹
åŒ…è£…å†…å®¹	æŒ¤åŽ‹è¿žæŽ¥æ–¹å¼•æŽ¥è§¦é'^(7x 1.0
åº§èº«æ••æ–™	å¢žå¼ºåž‹å¤•å•^æ••æ–™
åº§èº«é¢œè‰²	é»‘è‰²
ç«¯ç›–æ••æ–™	å¢žå¼ºåž‹å¤•å•^æ••æ–™
ç«¯ç›–é¢œè‰²	è"•è‰²
ç"µç¼†ç°¿å‡ºå•£	èžºæ¯•, 90°ç"µç¼†ç°¿å‡ºå•£
æŽ¥è§¦ç‰ˆæœ¬	å¸¦å¯¯†å°•æŽ¥è§¦é'^
æŽ¥è§¦è¡¨é•¢	é••ï¼^Niï¼‰
æŽ¥è§¦ç«¯å-•	åŽ‹æŽ¥æŽ¥è§¦
å¯†å°•ç±»åž‹	èžºå¸½
é€‚ç"¨äºŽç"µç¼†ç°¿ç›´å¾„	7,00mm - 12,00mm
ä¿•æŠ¤ç-‰ç°§	IP X7, IP X9K
ç®€çŸ-æ••è¿°	n.a.
Berechnete_Produktbezeichnung	7P «JAEGER Basic Blue» æ•'åº§ (æ— æ ‡å‡
Highlight	Yes
å"•ç‰Œ	JAEGER Basic Blue
KEYWORDS	7P,Steckdose,æ— æ ‡å‡†,JAEGER Basic Blue,141