DATAsheet

7P èžºå¸½ (æ— æ ‡å‡†)

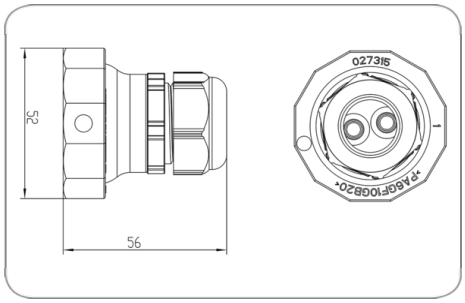

Art.Nr. Part. No.	383421

ä º§å“•ç¾¤	é…•ä»¶, æ•'å º§
å·¥ä¸š	å•†ç"¨è½¦
èŠ¯æ•°	7
æ ‡å‡†	æ— æ ‡å‡†
å º§è º«é¢œè‰²	é»'è‰²
ç"µç¼†ç º¿å‡ºå•£	dual cable outlet 180°
å‡ºå•£å¼€/å…³	n.a.
é€‚ç"¨ä ºŽç"µç¼†ç º¿ç›´å¾„	5,30mm - 10,10mm
KEYWORDS	7P,Zubehör,æ— æ ‡å‡†,383421