DATAsheet

3P/6-24V æŽ¥è§¦ (DIN 9680)

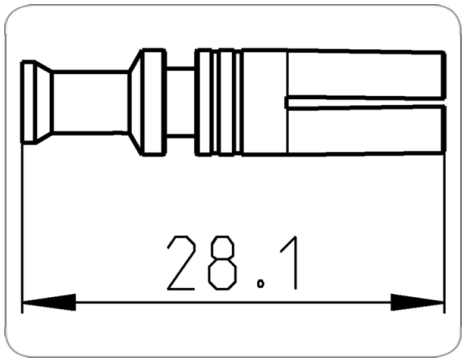

Art.Nr. Part. No.	026301-3

äº§å“•ç¾¤	æ•'åº§, é…•ä»¶, æŽ¥è§¦
å·¥ä¸š	å†œä¸š
èŠ¯æ•°	3
ç"µåŽ‹	6-24
æ ‡å‡†	DIN 9680
åŒ…è£…å••ä½•	ä¸ª
æŽ¥è§¦ç‰ˆæœ¬	æŽ¥è§¦å¥—ç-'
æŽ¥è§¦è¡¨é•¢	é••ï¼ˆNiï¼‰
æŽ¥è§¦ç«¯å-•	åŽ‹æŽ¥æŽ¥è§¦
æŽ¥è§¦ï¼šé€,ç"¨ äºŽæœ€å¤§æˆªé•¢é•¢ç§¯ï¼ˆmmªï¼‰å¯¼ç°¿	4.0
ç®€çŸ-æ••è¿°	n.a.
Berechnete_Produktbezeichnung	3P/6-24V æŽ¥è§¦ (DIN 9680)
KEYWORDS	3P,6-24V,Kontakt,DIN 9680,026301-3