DATAsheet

8P å¯†å°• (DIN 72580)

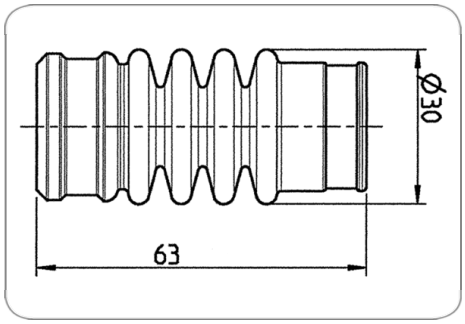

Art.Nr. Part. No.	031231

äº§å“•ç¾¤	ç…§æ˜Žç³»ç»Ÿç„ä»¶, é…•ä»¶, å¯†
å·¥ä¸š	å†œä¸š
èŠ¯æ•°	8
æ ‡å‡†	DIN 72580
å¯†å°•ç±»ãž‹	å¯†å°•å¥—
å¯†å°•å‡ºå•£æ•°é‡•	å•Œ
é€‚ç"¨äºŽç"µç¼†ç°¿ç›´å¾„	6,20mm - 8,00mm 6,20mm - 8,00mm
å¯¼ç°¿æˆªé•¢é•¢ç§¯	2x 6,2mm - 8,0mm
é€‚å•ˆäºŽ	ç«¯å-•ç›'ï¼ˆç‰©æ—™ç¼—ç •ï¼š04571
ç®€çŸ-æ••è¿°	n.a.
Berechnete_Produktbezeichnung	8P å¯†å°• (DIN 72580)
KEYWORDS	8P,Dichtung,DIN 72580,031231