DATAsheet

å¯†å°•å¡ž

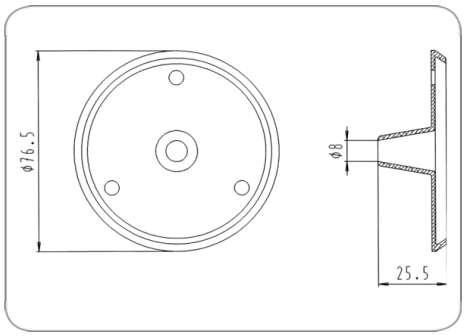

Art.Nr. Part. No.	035043

äº§å“•ç¾¤	æ•'åº§, é…•ä»¶, å¯†å°•
å·¥ä¸š	ä¹ˆç™¨è½¦, å†œä¸š
èŠ¯æ•°	7
ç”µåŽ‹	12
æ ‡å‡†	ISO 3732 - Såž‹, ISO 1724 - Nåž‹
è®¾è®¡/ç‰ˆæœ¬	ç•ƒé•¢è®¾è®¡
å¯†å°•ç±»åž‹	å¯†å°•
å¯†å°•æ••æ–™	ä¸‰å…ƒä¹™ä¸™æ©¡è¶¶
å¯†å°•å‡ºå•£ç»„ä»	å±…ä¹-ï¼Œ180°
å¯†å°•å‡ºå•£æ•°é‡•	å••
é€‚ç™¨äºŽç”µçº¦†ç°¿ç›´ å¾„	8,00mm
ç®€çŸ-æ••è¿°	n.a.
Berechnete_Produktbezeichnung	å¯†å°•å¡ž
ORDER_ID_KD	51305169
KEYWORDS	å¯†å°•å¡ž

ERICH JAEGER