# DATAsheet

## å¯†å°•å¡ž

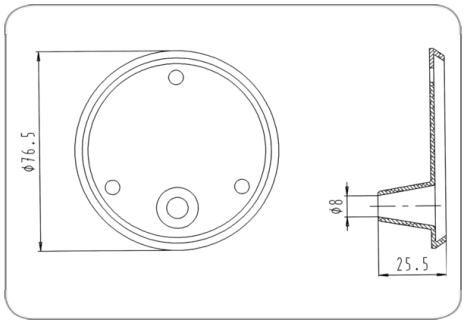


| | |
|---|---|
| Art.Nr.<br>Part. No. | 035132 |

| | | |
|---|---|---|
| äº§å“•ç¾¤ | | æ•'åº§, é…•ä»¶, å¯†å°• |
| å·¥ä¸š | | ä¹˜ç"¨è½¦, å†œä¸š |
| èŠ¯æ•° | | 7 |
| ç"µåŽ‹ | | 12 |
| æ ‡å‡† | | ISO 3732 - Såž‹, ISO 1724 - Nåž‹ |
| è®¾è®¡/ç‰ˆæœ¬ | | ç•ƒé•¢è®¾è®¡ |
| å¯†å°•ç±»åž‹ | | å¯†å°• |
| å¯†å°•æ••æ–™ | | ä¸‰å…ƒä¸™æ©¡èƒ¶ |
| å¯†å°•å‡ºå•£ç»„ä»¶ | | å••ç§»ï¼Œ180° |
| å¯†å°•å‡ºå•£æ•°é‡• | | å•• |
| é€‚ç"¨äºŽç"µç¼†ç°¿ç›´å¾„ | | 8,00mm |
| ç®€çŸ-æ••è¿° | n.a. | |
| Berechnete_Produktbezeichnung | | å¯†å°•å¡ž |
| KEYWORDS | | å¯†å°•å¡ž |