DATAsheet

2P/6-42V å¯†å°• (DIN 14690)

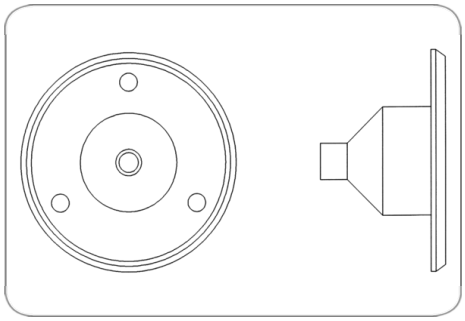

Art.Nr. Part. No.	035208

äºšå“•ç¾¤		æ•'åºš, é…•ä»¶, å¯†å°•
å·¥ä¸š		å†œä¸š
èŠ¯æ•°		2
ç”µåŽ‹		6-42
æ ‡å‡†		DIN 14690
å¯†å°•ç±»åž‹		å¯†å°•
å¯†å°•å‡ºå•£æ•°é‡•		å••
é€‚ç"¨ä ºŽç"µç¼†ç º¿ç›´å¾„		6,00mm - 8,00mm
ç®€çŸ-æ••è¿°	n.a.	
Berechnete_Produktbezeichnung		2P/6-42V å¯†å°• (DIN 14690)
ORDER_ID_KD		51305820
KEYWORDS		2P,6-42V,Dichtung,DIN 14690,035208