DATAsheet

å¯†å°•å¡ž

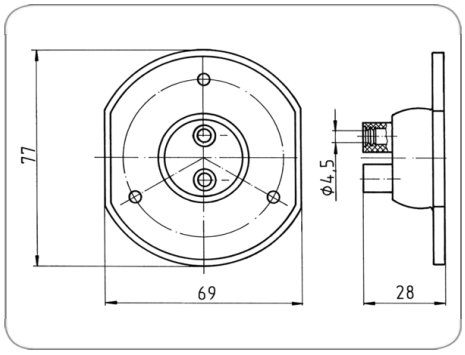

Art.Nr. Part. No.	036341

äºšå“•ç¾¤		æ•'åºš, é…•ä»¶, å¯†å°•
å·¥ä¸š		ä¹˜ç"¨è½¦, å†œä¸š
èŠ¯æ•°		7
ç"µåž‹		12
æ ‡å‡†		ISO 3732 - Såž‹, ISO 1724 - Nåž‹
è®¾è®¡/ç‰ˆæœ¬		å¹³é•¢è®¾è®¡
å¯†å°•ç±»åž‹		å¯†å°•
å¯†å°•æ••æ–™		æº¯ä¸•æ©¡èƒ¶
å¯†å°•å‡ºå•£ç»„ä»		å±…ä¸-ï¼Œ180°
å¯†å°•å‡ºå•£æ•°é‡•		å•Œ
é€‚ç"¨äºŽç"µç¼†ç°¿ç›´å¾„		4,50mm 4,50mm
ç®€çŸ-æ••è¿°	n.a.	
Berechnete_Produktbezeichnung		å¯†å°•å¡ž
KEYWORDS		å¯†å°•å¡ž