DATAsheet

1P/6-24V(16A) æ‰‹æŒ•ç•¯ æ•'åº§ (ISO 4165)

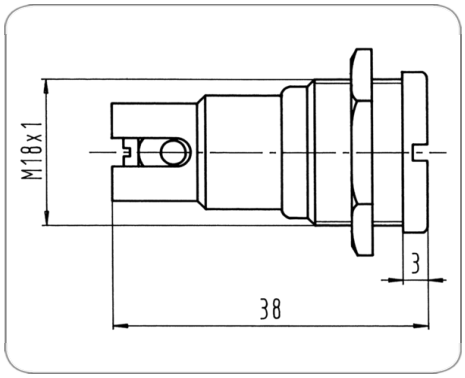

Art.Nr. Part. No.	151007

äº§å"•ç¾¤	æ•'åº§
å·¥ä¸š	å†œä¸š
èŠ¯æ•°	1
ç"µåŽ‹	6-24
é¢•å®šç"µæµ•	16.0
æ ‡å‡†	ISO 4165
åº§è°«æ••æ–™	é˜²æš´é‡'å±ž
åº§è°«é¢œè‰²	é"¶è‰²
ç«¯ç›–ç‰ˆæœ¬	å¸¦ç›–
æŽ¥è§¦ç«¯å-•	èžºçº¹æŽ¥è§¦
ä¿•æŠ¤ç-‰çº§	IP 20
ç®€çŸ-æ••è¿°	n.a.
Berechnete_Produktbezeichnung	1P/6-24V(16A) æ‰‹æŒ•ç•¯ æ•'åº§ (ISO 416
äº§å"•è¡¥å……	æ‰‹æŒ•ç•¯
ORDER_ID_KD	51306510, A5003048601, 5003048601, 81254320034, 60123, 77769
KEYWORDS	1P,6-24V,16A,æ‰‹æŒ•ç•¯,Steckdose,ISO 4165,15