DATAsheet

2P/6-24V(16A) æ‰‹æŒ•ç•¯ æ•'åº§ (ISO 4165)

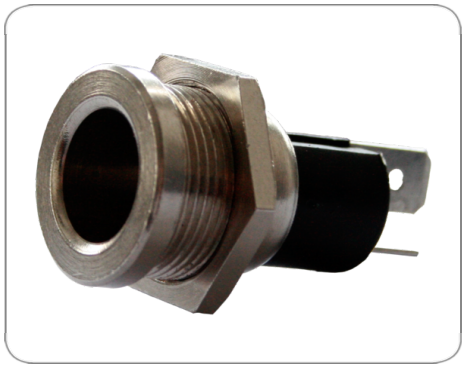

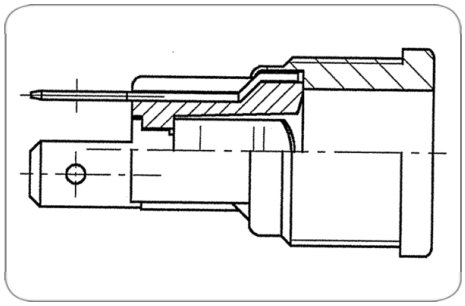

Art.Nr. Part. No.	151019

äº§å"•ç¾¤	æ•'åº§
å·¥ä¸š	å†œä¸š
èŠ¯æ•°	2
ç"µåŽ‹	6-24
é¢•å®šç"µæµ•	16.0
æ ‡å‡†	ISO 4165
è®¾è®¡/ç‰ˆæœ¬	å¼€æ§½ç§„
åº§èº«æ••æ–™	é˜²æš´é‡'å±ž
åº§èº«é¢œè‰²	é"¶è‰²
ç«¯ç›–ç‰ˆæœ¬	å¸¦ç›–
æŽ¥è§¦ç«¯å-•	æ•'å…¥æŽ¥è§¦
æ•'å…¥æŽ¥è§¦ç‰¹æ€§	å¹³ç«¯å-•
æ•'å…¥æŽ¥è§¦åºå¯¸	6,3mm
ä¿•æŠ¤ç-‰ç°§	IP 20
ç®€ç‚-æ••è¿°	n.a.
Berechnete_Produktbezeichnung	2P/6-24V(16A) æ‰‹æŒ•ç•¯ æ•'åº§ (ISO 416
äº§å"•è¡¥å……	æ‰‹æŒ•ç•¯
KEYWORDS	2P,6-24V,16A,æ‰‹æŒ•ç•¯,Steckdose,ISO 4165,15