DATAsheet

13P/12, 24V å¯†å°• (ISO 11446, ISO 11446 - 24Våž‹)

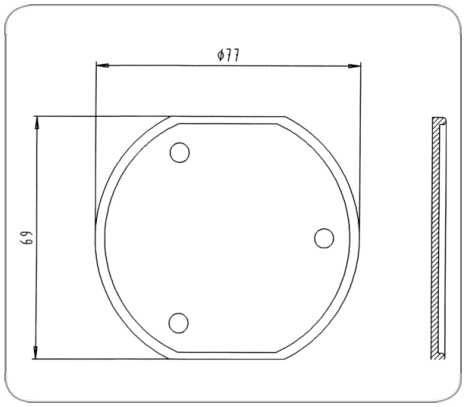

Art.Nr. Part. No.	035320

äºšå“•ç¾¤	æ•'åºš, é…•ä»¶, å¯†å°•
å·¥ä¸š	ä¹ˆç™¨è½¦, å•†ç™¨è½¦
èŠ¯æ•°	13
ç”µåž‹	12, 24
æ ‡å‡†	ISO 11446, ISO 11446 - 24Våž‹
è®¾è®¡/ç‰ˆæœ¬	å¹³é•¢è®¾è®¡
å¯†å°•ç±»åž‹	å¯†å°•
é€‚å•ˆäºŽ	æ³Šè½¦æ•'åºš
ç®€çŸ-æ••è¿°	n.a.
Berechnete_Produktbezeichnung	13P/12, 24V å¯†å°• (ISO 11446, ISO 11446 - 24Våž
KEYWORDS	13P,12, 24V,Dichtung,ISO 11446, ISO 11446 - 24Våž‹, 035320