DATAsheet

èƒ¶å¡ž

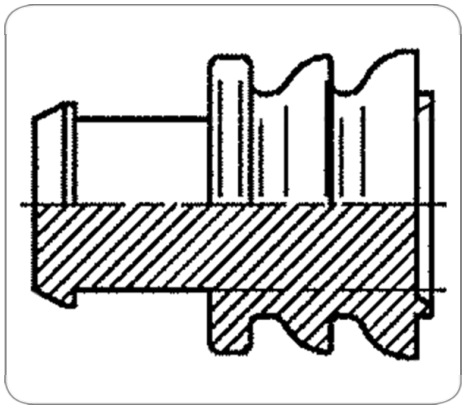

Art.Nr. Part. No.	059124

äºšå“•ç¾¤	æ•'åºš, é…•ä»¶, å¯†å°•
å·¥ä¸š	ä¹¯ç"¨è½¦
èŠ¯æ•°	13
ç"µåŽ‹	12
æ ‡å‡†	ISO 11446
æŽ¥è§¦ï¼Œé€,ç"¨äºŽæœ€å°•å¯¼ç°¿æˆªé•¢é•¢ç§¯ï¼ˆå¹³æ–¹æ¯«ç±³ï¼‰	0.5
æŽ¥è§¦ï¼šé€,ç"¨äºŽæœ€å¤§æˆªé•¢é•¢ç§¯ï¼ˆmm²ï¼‰å¯¼ç°¿	1.0
å¯†å°•ç±»åž‹	ç›²å µ
ç®€ç Ÿ-æ••è¿°	é€,ç"¨äºŽ13P/12Vé˜²æ°´æ•'åºš(ISO 11446), å¯¹äºŽç©ºé'
Berechnete_Produktbezeichnung	èƒ¶å¡ž
äºšå“•è¡¥å……	100%é˜²æ°´
å“•ç‰Œ	JAEGER Expert
KEYWORDS	èƒ¶å¡ž