DATAsheet

å¯†å°•å¸½

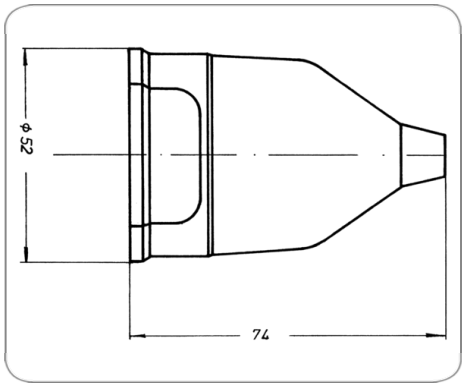

Art.Nr. Part. No.	036384

äº§å“•ç¾¤	æ•'åº§, é…•ä»¶, å¯†å°•
å·¥ä¸š	å•†ç"¨è½¦
èŠ¯æ•°	7
ç"µåŽ‹	24, 12
æ ‡å‡†	ISO 1185 - Nåž‹, ISO 3731 - Såž‹, SAE J560 - ä¸»
å¯†å°•ç±»åž‹	å¯†å°•
å¯†å°•å‡ºå•£ç»„ä»¶	å±…ä¸-ï¼Œ180°
å¯†å°•å‡ºå•£æ•°é‡•	å••
é€‚ç"¨äºŽç"µç¼†ç°¿ç›´å¾„	9,50mm - 12,50mm
é€‚å•ˆäºŽ	æ‰€æœ‰æ•'åº§ï¼ˆ111010ï¼Œ111017ï¼Œ1013
ç®€çŸ-æ••è¿°	n.a.
Berechnete_Produktbezeichnung	å¯†å°•å¸½
ORDER_ID_KD	0600300, 50281077
KEYWORDS	å¯†å°•å¸½