DATAsheet

15P/24V å¥—ç-’åº§ (ISO 12098 ADR)

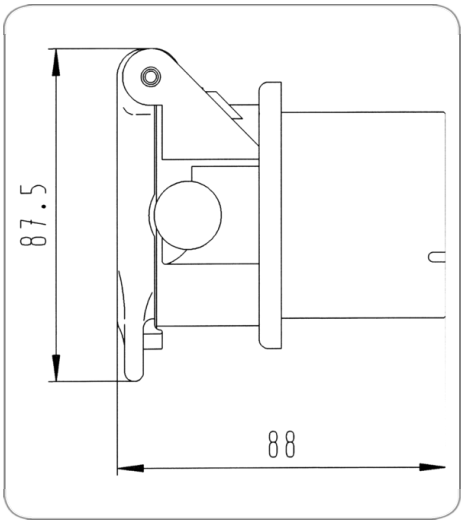

Art.Nr. Part. No.	381305

äº§å“•ç¾¤	æ•’åº§, é…•ä»¶
å·¥ä¸š	å•†ç”¨è½¦
èŠ¯æ•°	15
ç”µåŽ‹	24
æ ‡å‡†	ISO 12098
æ ‡å‡†è¡¥å……	ADR
åº§èº«æ••æ—™	å¢žå¼ºåž‹å¤•å•ˆæ••æ—™
åº§èº«é¢œè‰²	é»‘è‰²
æŽ¥è§¦ç«¯å-•	åŽ‹æŽ¥æŽ¥è§¦, èžºçº¹æŽ¥è§¦
ä¿•æŠ¤ç-‰ç°§	IP 54
ç«¯ç›–åµŒä»¶é¢œè‰²	çº¢è‰²
KEYWORDS	15P,24V,Zubehör,ISO 12098 ADR,381305