DATAsheet

èžºæ¯•

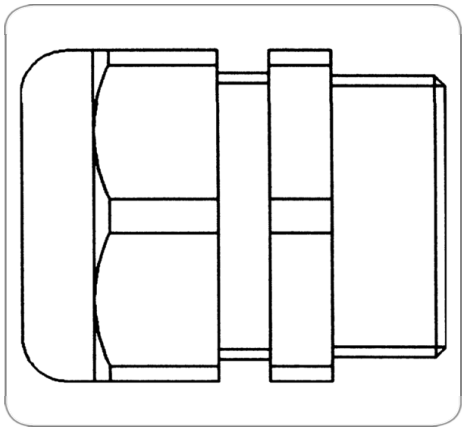

Art.Nr. Part. No.	381520

ä º§å“•ç¾¤	é…•ä»¶, æ•'å º§, æ•'å¤´, å¯†å°•
å·¥ä¸š	å•†ç"¨è½¦
èŠ¯æ•°	13, 07, 15
ç"µåž‹	24, 12
æ ‡å‡†	ISO 12098 - 13Påž‹, ISO 7638-1, ISO 7638-2, ISO 12098
æ ‡å‡†è¡¥å……	ABS, EBS
ç"µç¼†ç º¿å‡ºå•£	èžºæ¯•, PG21èžºçº¹
å¯†å°•ç±»åž‹	èžºå¸½
å¯†å°•å‡ºå•£æ•°é‡•	å••
é€‚ç"¨ä ºŽç"µç¼†ç º¿ç›´å¾„	7,00mm - 12,00mm
ç®€çŸ-æ••è¿°	é€‚ç"¨ä ºŽPG21èžºçº¹
Berechnete_Produktbezeichnung	èžºæ¯•
KEYWORDS	èžºæ¯•