# DATAsheet

## 7P/12V «ExperTech™» èžºæ—‹çº¿ (SAE J560 - è¾…)

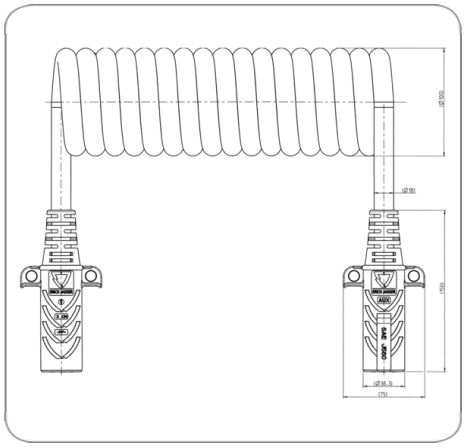

| | |
|---|---|
| Art.Nr.<br>Part. No. | 611265 |

| | |
|---|---|
| äº§å“•ç¾¤ | èžºæ—‹çº¿ |
| å·¥ä¸š | å•†ç"¨è½¦ |
| èŠ¯æ•° | 7 |
| ç"µåŽ‹ | 12 |
| æ ‡å‡† | SAE J560 - è¾… |
| åŒ…è£… | PEè¢‹ |
| æ•'å¤´è¿žæŽ¥æ•°é‡• | 2 |
| åº§èº«æ••æ—™ | å¢žå¼ºåž‹å¤•å•ˆæ••æ—™ |
| åº§èº«é¢œè‰² | é»‘è‰² |
| æŽ¥è§¦æ•'é¢œè‰² | é»‘è‰² |
| ç"µç¼†çº¿å‡ºå•£ | æ¨¡å¡‘ç‚„, æŠ˜å¼¯ä¿•æŠ¤ |
| ç"µç¼†çº¿å'Œæ•'åº§/æ•'åº§çš„å›ºå®š | æ¨¡å¡‘ |
| å·¥ä½œé•¿åº¦ï¼ˆè‹±åºï¼‰ | 15.0 |
| å·¥ä½œé•¿åº¦ï¼ˆç±³ï¼‰ | 4.5 |
| æœ€å¤§å·¥ä½œé•¿åº¦ï¼ˆç±³ï¼‰ | 5.0 |
| æœ€å¤§æ‹‰ä¼¸é•¿åº¦ï¼ˆè‹±åºï¼‰ | 18.0 |
| æœ€å¤§æ‹‰ä¼¸é•¿åº¦ï¼ˆç±³ï¼‰ | 5.5 |
| èžºæ—‹çº¿å¤–å¾„ï¼ˆæ¯«ç±³ï¼‰ | 100.0 |
| ç"µç¼†çº¿é¢œè‰² | é»„è‰² |
| å¯¼çº¿æˆªé•¢é•¢ç§¯ | 4x 3,0mm² + 2x 5,0mm² + 1x 8,0mm² |
| è€•ç ƒ-æ¸©åº¦ï¼ˆåº¦ï¼‰ | -40.0 - 85.0 |
| ç®€çŸ-æ••è¿° | n.a. |
| Berechnete_Produktbezeichnung | 7P/12V «ExperTech™» èžºæ—‹çº¿ (SAE J560 - è |
| å“•ç‰Œ | ExperTech™ |
| KEYWORDS | 7P,12V,Elektrowendel,SAE J560 - è¾…,ExperTech™ 611265 |