DATAsheet

2P/24V(168A) æ•’åº§ (VG 96917)

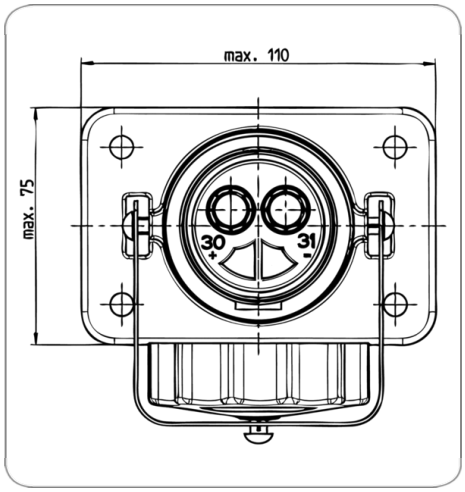

Art.Nr. Part. No.	151314

äº§å“•ç¾¤	æ•’åº§
å·¥ä¸š	å†›ç”¨è½¦
èŠ¯æ•°	2
ç”µåŽ‹	24
é¢•å®šç”µæµ•	168.0
å³°å€¼ç”µæµ•/çŸ-æ—¶è´Ÿè½½ï¼ˆå®‰ï¼‰	305.0
æ ‡å‡†	VG 96917
å“•ç‰Œ	æ²¡æœ‰æ ‡è¯†
åŒ…è£…	PEè¢‹
åŒ…è£…å†…å®¹	ç„ŠæŽ¥/æŒ¤åŽ‹è¿žæŽ¥æ–¹å¼•æŽ¥è§
åº§è°«æ••æ–™	é˜²æš´é‡‘å±ž
åº§è°«é¢œè‰²	é»‘è‰²
ç«¯ç›–ç‰ˆæœ¬	èžºå¸½
ç«¯ç›–æ••æ–™	é˜²æš´é‡‘å±ž
ç«¯ç›–é¢œè‰²	é»‘è‰²
æŽ¥è§¦æ•’é¢œè‰²	é»‘è‰²
æŽ¥è§¦ç‰ˆæœ¬	æŽ¥è§¦å¥—ç-’
æŽ¥è§¦è¡¨é¢	é“¶ï¼ˆAgï¼‰
æŽ¥è§¦ç«¯å-•	ç„ŠæŽ¥æŽ¥è§¦, åŽ‹æŽ¥æŽ¥è§¦
æŽ¥è§¦ï¼šé€‚ç”¨äºŽæœ€å¤§æˆªé•¢é•¢ç§¯ï¼ˆmm²ï¼‰å¯¼ç¿	50.0
ä¿•æŠ¤ç-‰ç°§	IP X4, IP X7, IP 54
ç®€çŸ-æ••è¿°	n.a.
Berechnete_Produktbezeichnung	2P/24V(168A) æ•’åº§ (VG 96917)
ORDER_ID_KD	51305107
KEYWORDS	2P,24V,168A,Steckdose,VG 96917,151314