DATAsheet

2P/24V(168A) è€¦å•ˆå™¨ (VG 96917)

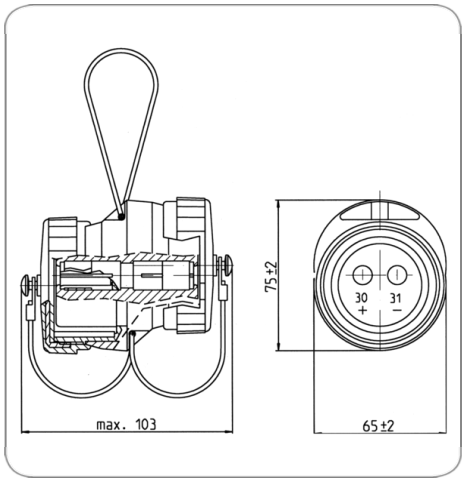

Art.Nr. Part. No.	301081

äº§å“•ç¾¤	æ•'åº§, è€¦å•ˆå™¨
å·¥ä¸š	å†›ç"¨è½¦
èŠ¯æ•°	2
ç"µåŽ‹	24
é¢•å®šç"µæµ•	168.0
å³°å€¼ç"µæµ•/çŸ-æ—¶è´Ÿè½½ï¼ˆå®‰åŸ¹ï¼‰	305.0
æ ‡å‡†	VG 96917
åŒ…è£…	PEè¢‹
è®¾è®¡/ç‰ˆæœ¬	å–·æ²¹
åº§è°«æ••æ–™	é˜²æš´é‡'å±ž
åº§è°«é¢œè‰²	é»'è‰²
ç«¯ç›–æ••æ–™	é˜²æš´é‡'å±ž
ç«¯ç›–é¢œè‰²	é»'è‰²
æŽ¥è§¦æ•'é¢œè‰²	é»'è‰²
æŽ¥è§¦ç‰ˆæœ¬	æŽ¥è§¦å¥—ç-'
æŽ¥è§¦è¡¨é•¢	é"¶ï¼ˆAgï¼‰
å¯†å°•ç±»åž‹	èžºå¸½
ä¿•æŠ¤ç-‰ç°§	IP X4, IP X7, IP 54
ç®€ç Ÿ-æ••è¿°	é…•èžºå¸½ç"¨äºŽè¿žæŽ¥ä¸¤æ ¹è¿žæŽ¥ç"µç¼†
Berechnete_Produktbezeichnung	2P/24V(168A) è€¦å•ˆå™¨ (VG 96917)
Highlight	Yes
KEYWORDS	2P,24V,168A,Kupplungsdose,VG 96917,301081