DATAsheet

æ”¾ç½®æ•’åº§

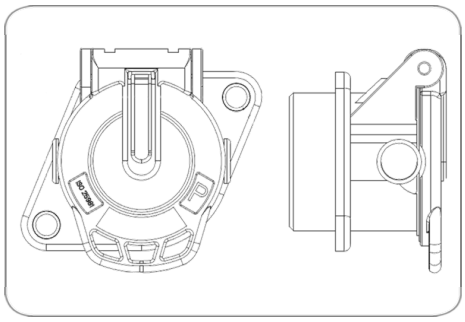

äº§å“•ç¾¤	é…•ä»¶, æ•’åº§
å·¥ä¸š	å•†ç”¨è½¦
èŠ¯æ•°	7
ç”µåŽ‹	24
æ ‡å‡†	ISO 25981
ç‰¹æ®Šç‰¹æ€§	é…•åŠ å¼ºå¥—ç®
å“•ç‰Œ	ERICH JAEGER
åº§èº«æ••æ–™	å¢žå¼ºåž‹å¤•å•ˆæ••æ–™
åº§èº«é¢œè‰²	ç™½è‰²
ç«¯ç›–æ••æ–™	å¢žå¼ºåž‹å¤•å•ˆæ••æ–™
ç«¯ç›–é¢œè‰²	é»‘è‰²
ç«¯ç›–åµŒä»¶é¢œè‰²	è“•è‰²
KEYWORDS	æ”¾ç½®æ•’åº§

Art.Nr. Part. No.	141145