DATAsheet

7P/24V æ•'åº§ (ISO 25981)

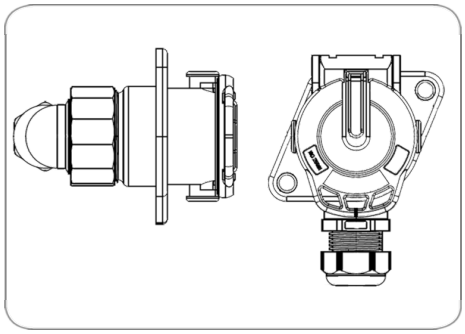

Art.Nr. Part. No.	141151

äº§å"•ç¾¤	æ•'åº§
å·¥ä¸š	å•†ç"¨è½¦
èŠ¯æ•°	7
ç"µåŽ‹	24
æ ‡å‡†	ISO 25981
ç‰¹æ®Šç‰¹æ€§	é…•åŠ å¼ºå¥—ç®¡
å"•ç‰Œ	ERICH JAEGER
åŒ…è£…	PEè¢‹
åŒ…è£…å†…å®¹	æŒ¤åŽ‹è¿žæŽ¥æ–¹å¼•æŽ¥è§¦é'^(3x 1.0mm²
åº§è°«æ••æ–™	å¢žå¼ºåž‹å¤•å•^æ••æ–™
åº§è°«é¢œè‰²	ç™½è‰²
ç«¯ç›–ç‰ˆæœ¬	å¸¦å¯†å°•
ç«¯ç›–æ••æ–™	å¢žå¼ºåž‹å¤•å•^æ••æ–™
ç«¯ç›–é¢œè‰²	ç™½è‰²
ç"µç¼†ç°¿å‡°å•£	èžºæ¯•, 90°ç"µç¼†ç°¿å‡°å•£
æŽ¥è§¦ç‰ˆæœ¬	æŽ¥è§¦é'^
æŽ¥è§¦è¡¨é•¢	é••ï¼^Niï¼‰
æŽ¥è§¦ç«¯å-•	åŽ‹æŽ¥è§¦
å¯†å°•ç±»åž‹	èžºå¸½
å¯†å°•å‡°å•£æ•°é‡•	å••
é€‚ç"¨äºŽç"µç¼†ç°¿ç›´å¾„	12,00mm - 14,40mm
ä¿•æŠ¤ç-‰ç°§	IP X7, IP 54
ç®€çŸ-æ••è¿°	n.a.
Berechnete_Produktbezeichnung	7P/24V æ•'åº§ (ISO 25981)
Highlight	Yes
KEYWORDS	7P,24V,Steckdose,ISO 25981,141151