DATAsheet

7P/24V ç«¯ç›– (ISO 25981)

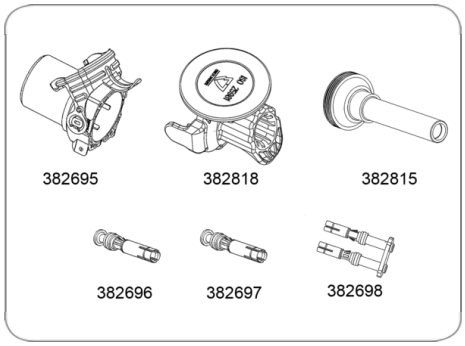

Art.Nr. Part. No.	382818

äº§å“•ç¾¤	é…•ä»¶, æ•'å¤´
å·¥ä¸š	å•†ç"¨è½¦
èŠ¯æ•°	7
ç"µåŽ‹	24
æ ‡å‡†	ISO 25981
åº§è°«é¢œè‰²	ç™½è‰²
å‡ºå•£å¼€/å…³	n.a.
KEYWORDS	7P,24V,Zubehör,ISO 25981,382818