DATAsheet

7P/12V 180åº¦ «JAEGER Expert» ç«¯ç›– (AS 4177.5)

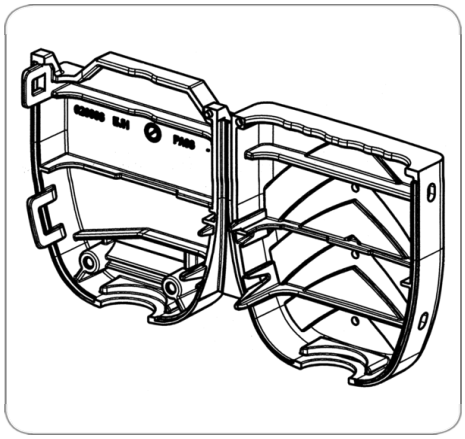

Art.Nr. Part. No.	026906

äºšå“•ç¾¤	æ•'åºš, é…•ä»¶
å·¥ä¸š	ä¹˜ç"¨è½¦
èŠ¯æ•°	7
ç"µåŽ‹	12
æ ‡å‡†	AS 4177.5
è®¾è®¡/ç‰ˆæœ¬	å•¯æŠ˜å• åž‹
åºšè°«æ••æ—™	å¢žå¼ºåž‹å¤•å•ˆæ••æ—™
ç"µç¼†ç°¿å‡ºå•£	180°ç"µç¼†ç°¿å‡ºå•£
äºšå“•è¡¥å……	180åº¦
å“•ç‰Œ	JAEGER Expert
KEYWORDS	7P,12V,180åº¦,Zubehör,AS 4177.5,JAEGER Expert, 026906