DATAsheet

7P/12V 100%é˜²æ°´ «JAEGER Expert» æ•'åº§ (AS 4177.5)

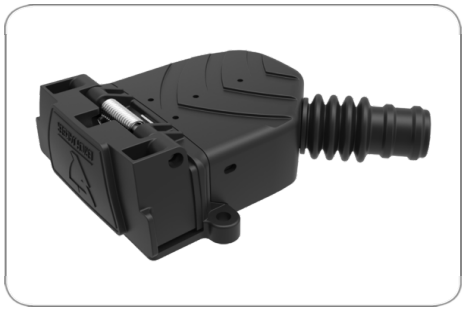

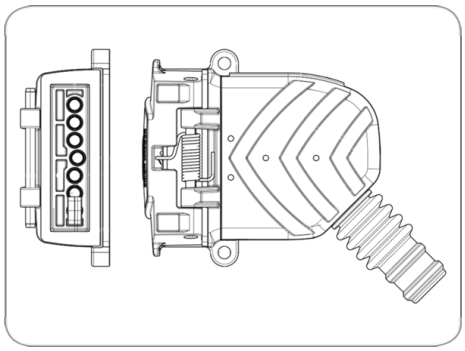

Art.Nr. Part. No.	151312

äº§å"•ç¾¤	æ•'åº§
å·¥ä¸š	ä¹˜ç"¨è½¦
èŠ¯æ•°	7
ç"µåŽ‹	12
æ ‡å‡†	AS 4177.5
å"•ç‰Œ	ERICH JAEGER
åŒ…è£…	PEè¢‹
åŒ…è£…å†…å®¹	æŽ¥è§¦, æŽ¥è§¦æ•', å¯†å°•, ç›–å¸½
åº§èº«æ••æ–™	å¢žå¼ºåž‹å¤•å•ˆæ••æ–™
åº§èº«é¢œè‰²	é»‘è‰²
ç«¯ç›–æ••æ–™	å¢žå¼ºåž‹å¤•å•ˆæ••æ–™
ç«¯ç›–é¢œè‰²	é»‘è‰²
æŽ¥è§¦æ•'é¢œè‰²	é»‘è‰²
ç"µç¼†ç°¿å‡ºå•£	45°ç"µç¼†ç°¿å‡ºå•£
åº"åŠ›é‡Šæ"¾	ä¸•å¡¦å°"åŠ›é‡Šæ"¾ä»¶
æŽ¥è§¦ç‰ˆæœ¬	æŽ¥è§¦å¥—ç-'
æŽ¥è§¦è¡¨é•¢	é"¡ï¼ˆSnï¼‰
æŽ¥è§¦ç«¯å-•	æ•'å…¥æŽ¥è§¦, åŽ‹æŽ¥è§¦
æ•'å…¥æŽ¥è§¦ç‰¹æ€§	å¹³ç«¯å-•
æ•'å…¥æŽ¥è§¦åººå¯¸	2,8mm MCP
æŽ¥è§¦ï¼šé€,ç"¨äºŽæœ€å¤§æˆªé•¢é•¢ç§¯ï¼�ˆmm²ï¼‰å¯¼ç°¿	2.5
å¯†å°•ç±»åž‹	å¯†å°•å¥—
å¯†å°•å‡ºå•£æ•°é‡•	å••
ä¿•æŠ¤ç-‰ç°§	IP X9K, IP X7
ç®€ç‚Ÿ-æ••è¿°	n.a.
Berechnete_Produktbezeichnung	7P/12V 100%é˜²æ°´ «JAEGER Expert» æ•'åº§ (AS 41
äº§å"•è¡¥å………	100%é˜²æ°´
Highlight	Yes
å"•ç‰Œ	JAEGER Expert
KEYWORDS	7P,12V,100%é˜²æ°´,Steckdose,AS 4177.5,JAEGER Expert,151312