DATAsheet

è½¬æ•¢å™¨èžºæ—‹ç°¿

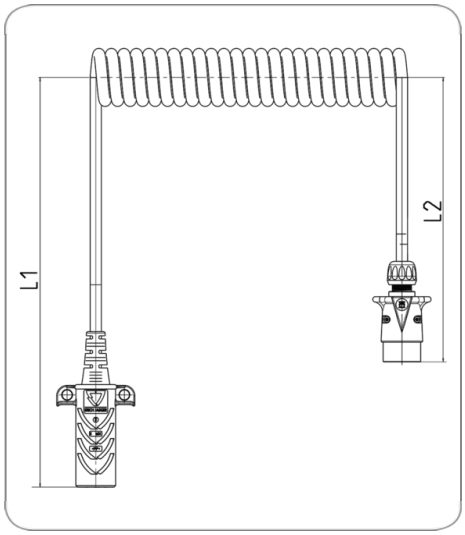

Art.Nr. Part. No.	711230

äº§å“•ç¾¤		è½¬æ•¢å™¨, èžºæ—‹ç°¿
å·¥ä¸š		å•†ç™¨è½¦, ä¹˜ç™¨è½¦, å†œä¸š
èŠ¯æ•°		7
ç”µåŽ‹		12
æ ‡å‡†		ISO 1724 - Nåž‹, SAE J560 - ä¸»
ç‰¹æ®Šç‰¹æ€§		L1 = 250mm | L2 = 250mm
å“•ç‰Œ		ERICH JAEGER
åŒ…è£…		PEè¢‹
æ•'å¤´è¿žæŽ¥æ•°é‡•		1
åº§è°«æ••æ—™		é˜²æš´é‡'å±ž
åº§è°«é¢œè‰²		é“¶è‰²
å·¥ä½œé•¿åº¦ï¼ˆç±³ï¼‰		3.0
æœ€å¤§å·¥ä½œé•¿åº¦ï¼ˆç±³ï¼‰		4.0
æœ€å¤§æ‹‰ä¼¸é•¿åº¦ï¼ˆè‹±å°ºï¼‰		15.0
æœ€å¤§æ‹‰ä¼¸é•¿åº¦ï¼ˆç±³ï¼‰		4.6
èžºæ—‹åœˆæ•°		43.0
èžºæ—‹ç°¿å¤–å¾„ï¼ˆæ¯«ç±³ï¼‰		50.0
ç”µï¼†ç°¿æ••æ—™		è•šæ°¨é…¯
ç”µï¼†ç°¿é¢œè‰²		é»'è‰²
ç”µï¼†ç°¿æˆªé•¢é•¢ç§¯ï¼ˆmm²ï¼‰		9.5
å¯¼ç°¿æˆªé•¢é•¢ç§¯		6x 1,5mm² + 1x 2,5mm²
è€•çƒ-æ¸©åº¦ï¼ˆåºï¼‰		-40.0 - 100.0
ç®€çŸ-æ••è¿°	n.a.	
Berechnete_Produktbezeichnung		è½¬æ•¢å™¨èžºæ—‹ç°¿
KEYWORDS		è½¬æ•¢å™¨èžºæ—‹ç°¿