DATAsheet

7P/12V «JAEGER Basic» å¥—ç-’åº§ (ISO 7638-2 ABS, EBS, ADR)

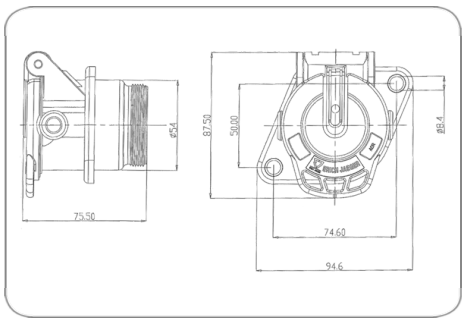

Art.Nr. Part. No.	382886

äº§å“•ç¾¤	æ•’åº§, é…•ä»¶
å·¥ä¸š	å•†ç"¨è½¦, å†œä¸š
åº"ç"¨é¢†åŸŸ	ç‰µå¼•è½¦
èŠ¯æ•°	7
ç"µåŽ‹	12
æ ‡å‡†	ISO 7638-2
æ ‡å‡†è¡¥å……	ABS, EBS, ADR
å“•ç‰Œ	ERICH JAEGER
åº§èº«æ••æ–™	å¢žå¼ºåž‹å¤•å•ˆæ••æ–™
åº§èº«é¢œè‰²	é»‘è‰²
ç«¯ç›–æ••æ–™	å¢žå¼ºåž‹å¤•å•ˆæ••æ–™
ç«¯ç›–é¢œè‰²	é»‘è‰²
ä¿•æŠ¤ç-‰ç°§	IP X7, IP 54
å“•ç‰Œ	JAEGER Basic
KEYWORDS	7P,12V,Zubehör,ISO 7638-2 ABS, EBS, ADR,JAEGER Basic,382886